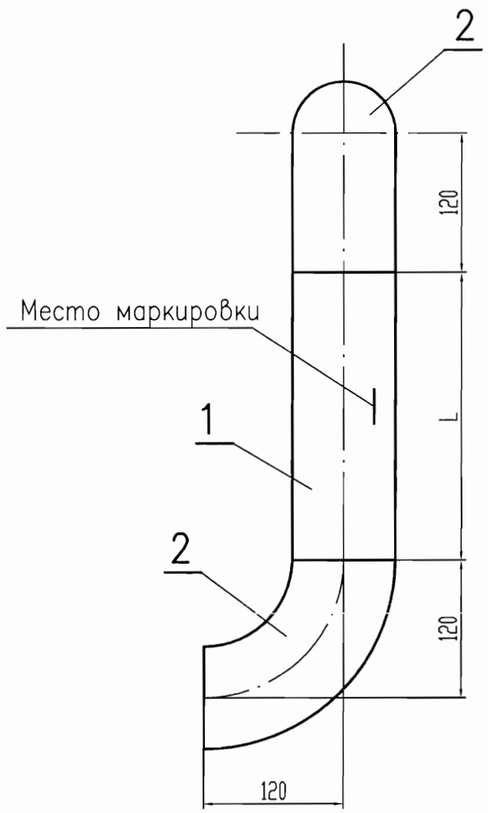

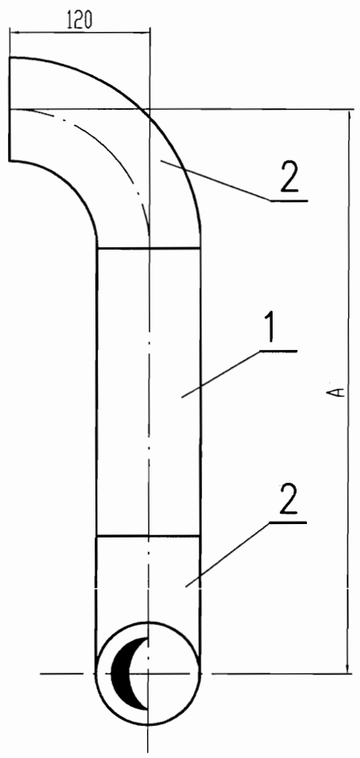

Спецификация

Поз.	Обозначение	Наименование	Кол.	Материал	Масса, кг		Примечание
					ед.	общ.	
1	ТУ 14-3-190-2004	Труба Г 89х3,5, L	1	20 ГОСТ 1050-88			см. табл.
2	ОСТ 34 10.699-97	Отвод 90° 89х3,5	2	20 ТУ 14-3-190-2004	1,4	2,8	
	ГОСТ 2246-70	Наплавленный металл		Св-08Г2С		0,11	

Итого: см. табл.

Таблица

N блока.	L, мм	A, мм	Масса дет. поз.1, кг	Масса блока, кг	Изготовить шт.	Pр, МПа	Pг, МПа	t, °C
2	310	550	2,29	5,2	3	0,4	0,6	40
5	2488	2728	18,36	21,27	3	0,1	0,2	
6	880	1120	6,49	9,4	1			
7	1940	2180	14,32	17,23	3	0,4	0,6	
10	720	960	5,31	8,22	1			
15	580	820	4,28	7,19	2	0,1	0,2	
20	420	660	3,1	6,01	2	0,4	0,6	

1. Блок в составе трубопровода спроектирован в соответствии с ПБ 03-585-03. Категория трубопровода по ПБ 03-585-03 – IVБв, среда – масло. Рабочие параметры: см таблицу.
2. Изготовление и маркировка по СТО 79814898 107-2008, ТУ34-10.1202-97.
3. Сварка и оценка качества сварных соединений, методы и обьемы контроля в соответствии с ПБ 03-585-03.
4. Разделка кромок и тип сварного соединения по СТО 79814898 106-2008, тип сварного соединения 1-23.
5. Монтажно-сборочный чертеж ТМ6 л. 3...10.
6. Спецификация дана на один комплект, изготовить три комплекта блоков блоков N° 2, 5, 7, два комплекта блоков N° 15, 20, один комплект блоков N° 6, 10.

ОАО «НИАЭП»
АРХИВНЫЙ ЭКЗ.
Инв. № 40845

Инв.N подл.	Подпись и дата	Взам. инв.N
0109062.296		

Изм.	Кол. уч.	Лист	N док.	Подп.	Дата
4	-	Зам.	258-12		28.03

Н. контр.	Ермина		24.04
Проверил	Богомольная		23.04
Разраб.	Кармазина		28.03

09062-26-00-ТМ6

Ростовская АЭС энергоблок N 3

РДЭС. Ячейки N 1, 2, 3

Стадия	Лист	Листов
Р	15	

Блок N° 2, 5, 6, 7, 10, 15, 20.

ЗАО "Сельэнергопроект" Москва 2012

Подпись ответственного: